QUESTO DISEGNO ESEGUITO A CAD E' DI PROPRIETA'
ARTHERMO, NE E' QUINDI VIETATA LA RIPRODUZIONE

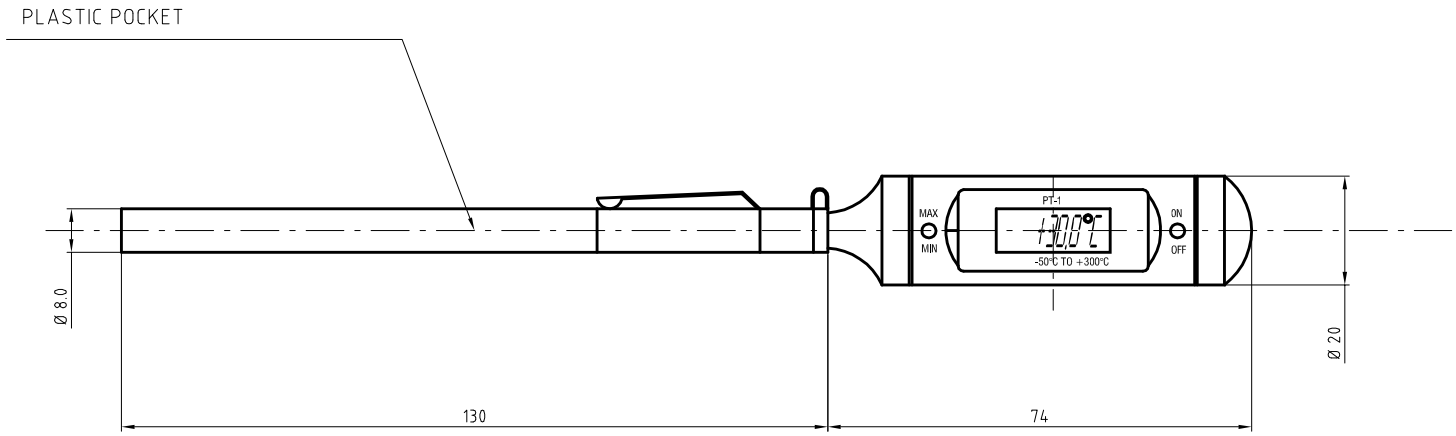

DATI TECNICI - TECHNICAL DATA	
SCALA / RANGE :	-50+300°C / (-58°F +572°F IF REQUEST)
CASSA/CASE:	ABS NERO/ BLACK PLASTIC
RISOLUZIONE / RESOLUTION :	0,1 °C BETWEEN -19,9°C _ 199,9°C , OTHERWISE 1°C
ACCURACY :	± 1°C (± 2°F) BETWEEN -20°C +80°C
ALIMENTAZIONE / POWER SUPPLY:	N.1 pcs. X 1,5 V AG13 OR LR44
PROBE SIZE :	125 MM

LE TOLLERANZE NON QUOTATE SONO
DA INTENDERSI SUL DISEGNO ± 0,1

	MODIFICA	DOC.RIF.	DATA
1	.	.	.
2	.	.	.
3	.	.	.
4	.	.	.
5	.	.	.

APPARECCHIO TERMOMETRO LCD	ARTHERMO	
PARTICOLARE ASSIEME		
MATERIALE .	DISEGNATO A. SALA	APPROVATO SALA A.
TRATTAMENTO .	SCALA 1 : 1	DATA 24/06/2010
NOTE .	CODICE PT-1	

Mod. 2500